Lumca

OL30 / OL35

OVAALI

OVAALI

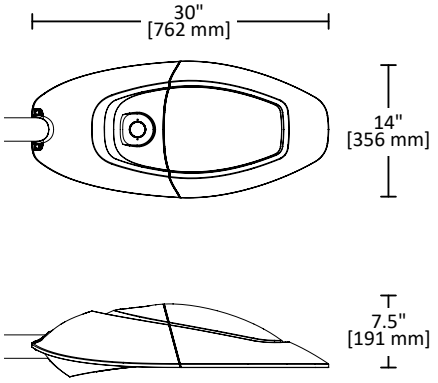

OL30

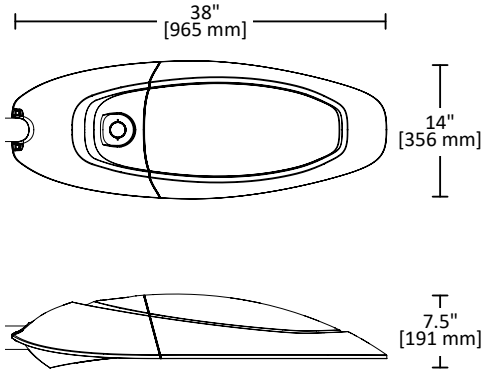

OL35

Distributions

Type I	Type II	Type III
L1	L2	L3

Type III	Type IV	Type V
L3FL	L4	L5S

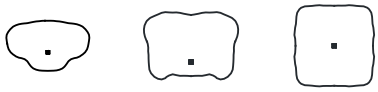

CCT

3000K	4000K

CRI

C70

Caractéristiques

Sources

Type I-II-III-V

530mA	700mA
18LED**05** 30W	**18**LED**07** 40W
36LED**05** 60W	**36**LED**07** 80W
54LED**05** 90W	**54**LED**07** 120W
72LED **05** 120W*	**72**LED**07** 160W*
90LED**05** 150W*	**90**LED**07** 200W*
	108LED**07** 240W*

800mA	900mA
108LED**08** 260W*	**108**LED**09** 300W*

Type IV

530mA	700mA
12LED**05** 20W	**12**LED**07** 27W
24LED**05** 40W	**24**LED**07** 54W
36LED**05** 60W	**36**LED**07** 80W
48LED**05** 80W*	**48**LED**07** 107W*
60LED**05** 100W*	**60**LED**07** 134W*
72LED**05** 120W*	**72**LED**07** 160W*

OL30

- Jusqu'à 120W
- Jusqu'à 14 000 lumens
- Poids: 25lb - 11.3kg
- SEP: 0.47pi^2

OL35

- Jusqu'à 300W
- Jusqu'à 36 000 lumens
- Poids: 35lb - 15.9kg
- SEP: 0.75pi^2

Description

Avec ses lignes épurées et son élégance à l'épreuve du temps, la série OVAALI est la solution parfaite pour une apparence véritablement distincte.

Construction

- Aluminum A380
- Épaisseur de paroi minimale de 0.125" [3mm]
- Quincaillerie en acier inoxydable
- Installation sur console de 1.66" à 2.375" [42mm à 60mm] de diamètre extérieur, longueur min. 7" [178mm]
- Inclinaison : -5° à 5°

Système optique

- Dissipateur thermique en aluminium breveté (US 10,260,729 B2)
- Diodes électroluminescentes blanches à haute intensité (DEL)
- IP66

Driver

- Courant constant Classe 2, -40°C [-40°F] à 80°C [176°F], PF 0,99, 0-10V, 120 to 277V / 347 - 480V.
- Option PRG: Driver programmable (consulter l'usine pour les options de scénario)

Voltages

120 - 208 - 240 - 277 - 347 - 480

Fini

- Plaforisation (Parties métalliques prétraitées organiquement et écologiquement par formation de phosphates ferriques)
- Revêtement de poudre de polyester déposé électro statiquement
- Épaisseur minimale de 100 microns
- Respecte la norme ASTM B117 relative aux brouillards salins
- Respecte la norme ASTM D2247 ayant trait à la résistance des finis exposés à une humidité relative de 100%

Options disponibles

- RCD-DOF Système de contrôle interne DimOnOff C/A antenne (logiciel non inclus)
- HSS Déflecteur de flux lumineux côté maison (interne)
- SGP Protecteur de surtension 10kV ou 20kV
- PRG Driver programmable (consulter l'usine pour les options de scénario)
- TRP7 Réceptacle quart de tour 7 broches (ANSI C136.41) C/A capuchon de court-circuitage
- TRP Réceptacle quart de tour 7 broches (ANSI C136.41) C/A cellule photoélectrique
- PER Réceptacle quart de tour pour cellule photoélectrique (ANSI C136.41)

* Disponible seulement avec le OL35

OVAALI

Date

Ville

Nom de projet

Type

Qté.

- Charte de couleurs
- Fichiers IES
- Charte photométrique
- Détails des options

OVAALI

Code produit	Source	Voltage	Distribution	CCT	Options	Couleur
---	---	---	---	---		---
OL30 OL35	Type I-II-III-V 18LED05 30W 36LED05 60W 54LED05 90W 72LED05 120W* 90LED05 150W* 18LED07 40W 36LED07 80W 54LED07 120W* 72LED07 160W* 90LED07 200W* 108LED07 240W* 108LED08 260W* 108LED09 300W* Type IV* 12LED05 20W 24LED05 40W 36LED05 60W 48LED05 80W* 60LED05 100W* 72LED05 120W* 12LED07 27W 24LED07 54W 36LED07 80W 48LED07 107W* 60LED07 134W* 72LED07 160W*	120 208 240 277 347 480	L1 L2B L3 L3FL L4 L5	30K 40K	*Voir options ci-bas*	*Voir charte de couleurs*

* Disponible seulement avec le OL35

Exemple de code: OL30 36LED07 80W 120 L3 40K TRP7 SG

Node de communication	Déflecteur côté maison	Protecteur de surtension	Driver programmable	Photocellule
----	----	----	----	----
RCD-DOF DIMONOFF + ANTENNE	HSS	SGP-10 (120-277V) SGP-20 (120-277V) SGP-10HV (347-480V) SGP-20HV (347-480V)	PRG	TRP7 TRP PER

- RCD-DOF Système de contrôle interne DimOnOff C/A antenne (logiciel non inclus)
- HSS Déflecteur de flux lumineux côté maison (interne)
- SGP Protecteur de surtension 10kV ou 20kV
- PRG Driver programmable (consulter l'usine pour les options de scénario)
- TRP7 Réceptacle quart de tour 7 broches (ANSI C136.41) C/A capuchon de court-circuitage
- TRP Réceptacle quart de tour 7 broches (ANSI C136.41) C/A cellule photoélectrique
- PER Réceptacle quart de tour pour cellule photoélectrique (ANSI C136.41)

OPTIONS LUMINAIRE

TRP

Réceptacle quart de tour 7 broches C/A cellule photoélectrique.

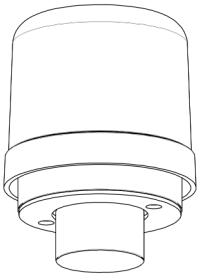

TRP7

Réceptacle quart de tour 7 broches C/A capuchon de court-circuitage.

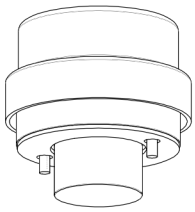

PER

Réceptacle quart de tour pour cellule photoélectrique.

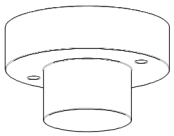

RCD-DOF

Système de contrôle à distance avec noeud interne de DimOnOff. (Logiciel non-inclus).

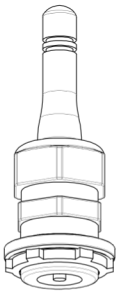

BTP

Cellule photoélectrique de type bouton.

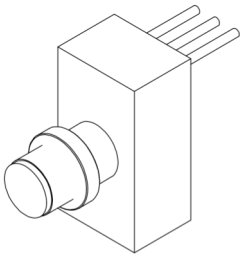

HSS

Déflecteur de flux lumineux côté maison. (Directement sur la lentlle optique)

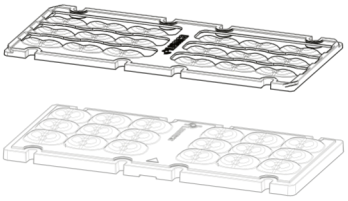

SGP-10

Protecteur de surtension 10KV.
Aussi disponible SGP-10HV (pour Haut voltage, 347-480V)

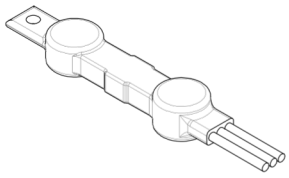

SGP-20

Protecteur de surtension 20KV.
Aussi disponible SGP-20HV (pour Haut voltage, 347-480V)

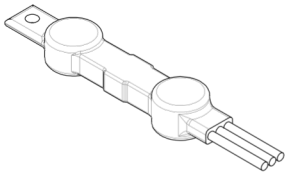

MS-24L

Capteur de mouvement Title 24 C/A lentille à champ de détection Large.

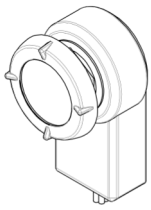

MS-24M

Capteur de mouvement Title 24 C/A lentille à champ de détection Moyen.

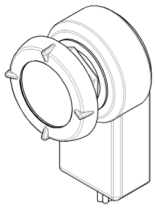

MS-24H

Capteur de mouvement Title 24 C/A lentille à champ de détection Élevé.

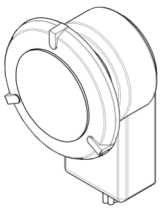

OVAALI

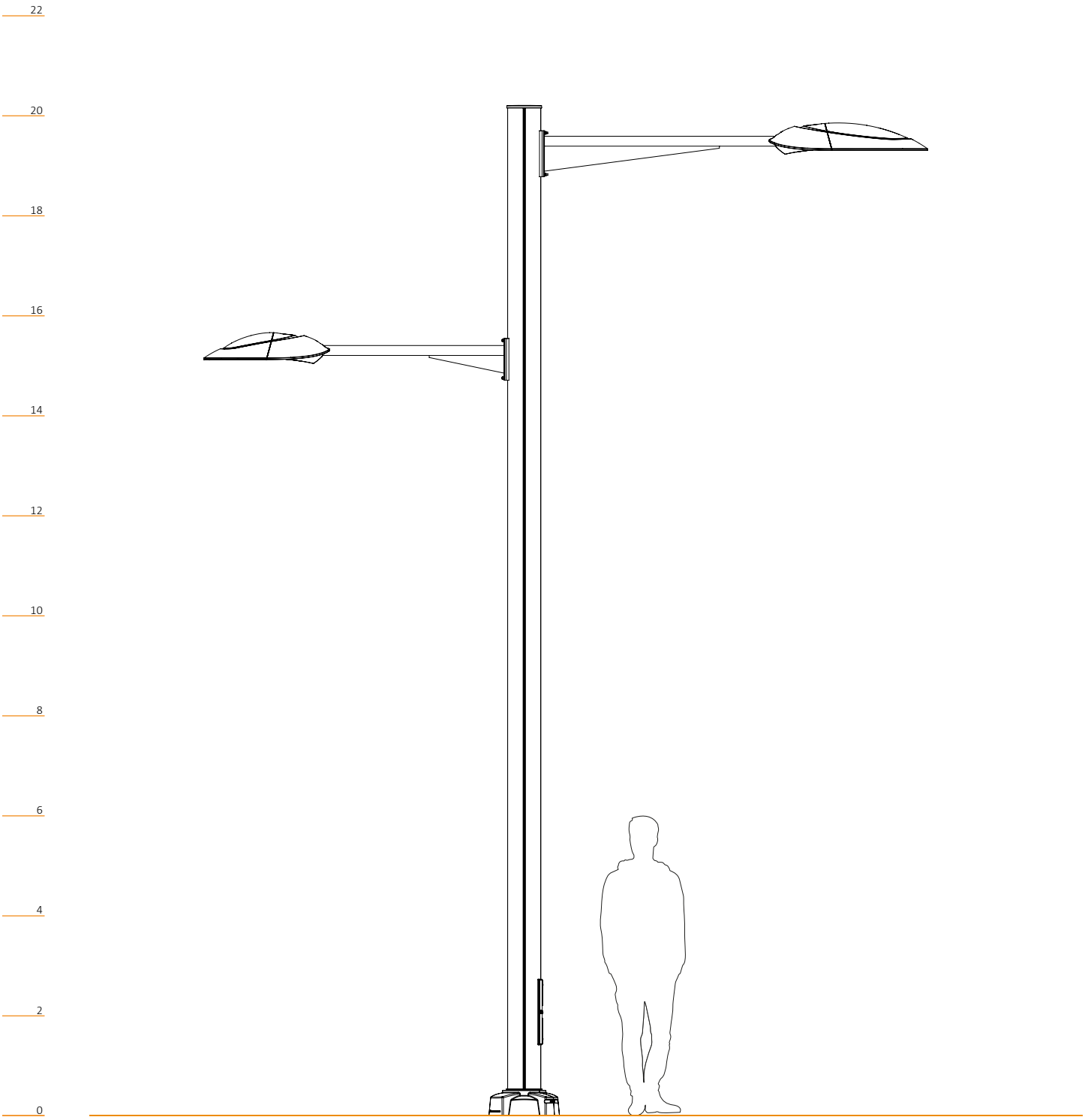

Luminaire: OL35-OL30
Consoles: LF-CF71, LF-CF70
Fût: LF08-20
Cache-base: WB18-8

Lumca
ILLUMINER LA VIE

1 877 650-1693
2645-A, Avenue Watt
Québec (Québec)
G1P 3T2 Canada

Lumca se réserve le droit de modifier
sans préavis les éléments contenus
dans ce bulletin technique